Для нотаток:

Для нотаток:

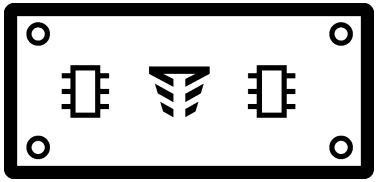

МРЛ-2.2

Пристрій вводу-виводу

Паспорт

×

ТОВ «Тірас-12»
Україна, м. Вінниця,
пров. Хмельницького шосе 2, буд. 8

ред. - 09.09.22

1 ПРИЗНАЧЕННЯ

Пристрій вводу-виводу МРЛ-2.2 (далі - модуль) призначений для збільшення кількості виходів управління системами оповіщення при роботі з приладами приймально-контрольними пожежними серії Тірас-П (далі ППКП).

МРЛ-2.2 забезпечує:

- реалізацію двох додаткових виходів оповіщення;
- зонування системи оповіщення (рис. 1).

Модуль працює з наступними приладами: Тірас-4П, Тірас-8П, Тірас-4П.1, Тірас-8П.1, Тірас-16П.

Робота модуля аналогічна роботі виходу оповіщення на ППКП серії Тірас-П. Контроль стану модуля здійснюється засобами ППКП.

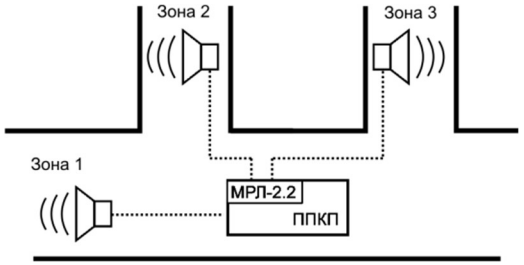

Рисунок 1 - Зонування оповіщення за допомогою МРЛ-2.2.

2 ТЕХНІЧНІ ХАРАКТЕРИСТИКИ

Технічні характеристики модуля наведено в таблиці 1.

Таблиця 1 - Технічні характеристики модуля

Найменування параметра	Значення
Струм споживання в режимі «Пожежа», мА, не більше	70
Струм споживання в черговому режимі, мА, не більше	10
Напруга живлення оповіщення (вхід USIR), В	10,0 – 14,0
- струм комутації реле (постійний), А, не більше	5
Опір лінії виходів «SIR» в черговому режимі, кОм	1,2–4,8
Середній наробіток на відмову, годин, не менше	40 000
Середній строк служби, років, не менше	10

3 ВСТАНОВЛЕННЯ

Модуль за допомогою з'єднувача 3XS3 (рис. 2) підключається до ППКП та закріплюється в його корпусі (див. паспорт на відповідний ППКП). Призначення клем МРЛ-2.2 наведено в табл. 2.

Таблиця 2 - Призначення клем МРЛ-2.2

Клема	Призначення
USIR	Входи для підключення живлення оповіщення
SIR	Виходи на оповіщувачі
GND	Схемна земля
3XS3	З'єднувач підключення до ППКП

Якщо вихід оповіщення не використовується, необхідно встановити резистор 3 кОм між клемами SIR та GND, та перемичку USIR - USIR.

Увага! Не рекомендується підключати входи USIR до одного і того ж виходу живлення 12В.

Електричні з'єднання під час встановлення виконувати згідно рисунку 2.

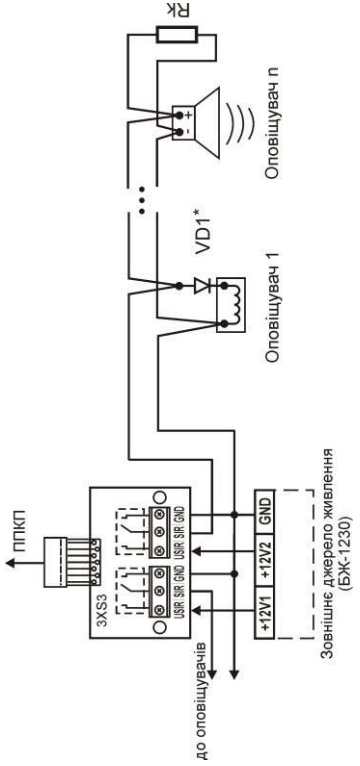

Рисунок 2 - Підключення МРЛ-2.2.

*діод необхідний при підключенні оповіщувача з низьким опором (наприклад лампи розжарення). Прямий струм діода повинен бути більшим за струм споживання оповіщувача.

4. ВИМОГИ БЕЗПЕКИ

4.1 При встановленні та експлуатуванні модуля обслуговуючому персоналу необхідно керуватися «Правилами технічної експлуатації електроустановок споживачів» і «Правилами техніки безпеки при експлуатації електроустановок споживачів».

4.2 Встановлення, зняття та ремонт модуля необхідно проводити при вимкненій напрузі живлення.

5 ЦІЛІСНІСТЬ ТА КОМПЛЕКТНІСТЬ

Після розпаковування модуля необхідно: провести його зовнішній огляд і переконатися у відсутності механічних ушкоджень, перевірити комплектність, що повинна відповідати таблиці 3.

Таблиця 3 - Комплектність модуля

Найменування	Найменування	Кіл.
Модуль МРЛ-2.2	АА3Ч.301411.110	1
Паспорт	АА3Ч.301411.110 ПС	1
Стяжка нейлонова		2
Гвинт М3х14		2
Гайка М3		2
Шайба 3 (пласка)		2
Пружинна шайба (гровер)		2
Втулка		2

6 УМОВИ ЕКСПЛУАТАЦІЇ

Модуль призначений для безперервної цілодобової роботи в приміщеннях з кліматичними умовами, що регулюються. Діапазон робочих температур - від мінус 5 ^{0}С до 40 ^{0}С, за відносної вологості, не більше 93%.

7 ВІДОМОСТІ ПРО ДЕКЛАРАЦІЇ ВІДПОВІДНОСТІ ТЕХНІЧНИМ РЕГЛАМЕНТАМ ТА СЕРТИФІКАТИ

Модуль МРЛ-2.2 відповідає вимогам всіх обов'язкових технічних регламентів, а саме:

- Технічний регламент з електромагнітної сумісності обладнання;
- Технічний регламент обмеження використання деяких небезпечних речовин в електричному та електронному обладнанні.

Сертифікат відповідності вимогам стандартів серії ДСТУ EN 54 виданий Державним центром сертифікації ДСНС України.

Система Управління Якістю ТОВ «Тірас-12» сертифікована на відповідність ДСТУ ISO 9001:2015.

Повний текст декларацій про відповідність технічним регламентам та сертифікати доступні на веб-сайті за такою адресою: tiras.technology.

8 СВІДЧЕННЯ ПРО ПРИЙМАННЯ

Модуль відповідає вимогам нормативно-технічних документів і визнаний придатним для експлуатування. Свідченням про приймання є наліпка на паспорті. Дата приймання збігається з датою виготовлення

9 ГАРАНТІЙНІ ЗОБОВ'ЯЗАННЯ ТА РЕМОНТ

ТОВ «Тірас-12» (далі - виробник) гарантує відповідність модуля вимогам чинних нормативно-технічних документів протягом гарантійного строку експлуатації при виконанні умов транспортування, експлуатації та зберігання.

Гарантійний строк експлуатації – 36 місяців та діє з дати продажу, вказаної нижче або в інших супровідних документах (договір купівлі-продажу, видаткова накладна, чек та інше). Якщо не надано документ, що підтверджує дату продажу продукції - гарантійний період обчислюється від дати виготовлення продукції.

_____ _____

(дата продажу) (підпис продавця) М.П.

Ремонт виробу виконується виробником. Безкоштовному ремонту підлягають вироби, в яких не закінчився термін дії гарантійних зобов'язань і які експлуатувалися відповідно до супровідної документації. Для ремонту виріб висилають разом з документом, в якому вказано дату продажу, та з листом, у якому повинні бути зазначені: характер несправності, місце експлуатування, контактний телефон особи з питань ремонту.

Інформацію про зберігання, транспортування та обмеження відповідальності розміщено на веб-сайті: tiras.technology в розділі «*Гарантія*».

Утилізація виробів виконується відповідно до чинного законодавства.